男子結果

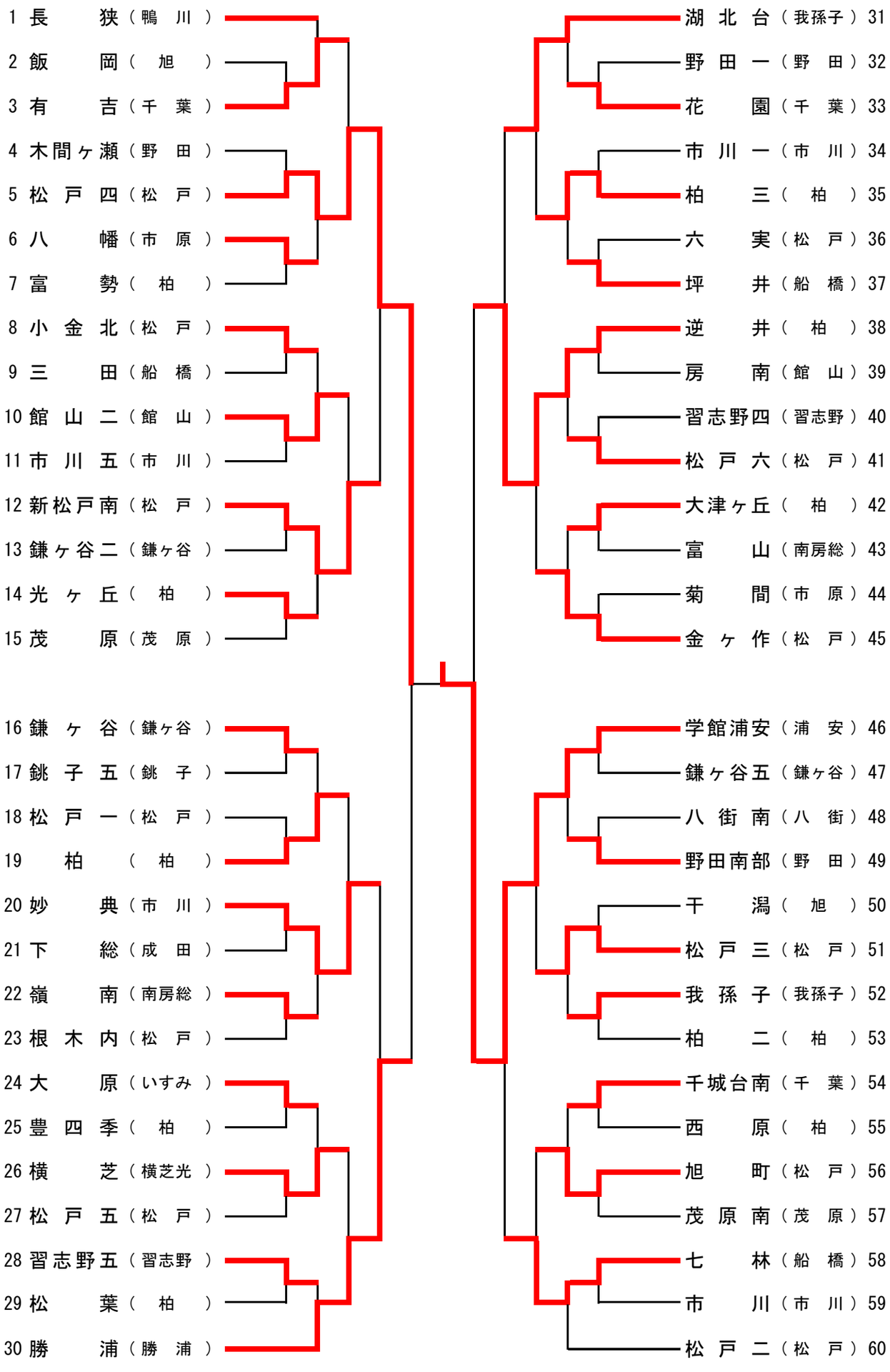
1 長　狭（鴨　川）
2 飯　岡（旭）
3 有　吉（千　葉）
4 木間ヶ瀬（野　田）
5 松　戸　四（松　戸）
6 八　幡（市　原）
7 富　勢（柏）
8 小　金　北（松　戸）
9 三　田（船　橋）
10 館　山　二（館　山）
11 市　川　五（市　川）
12 新松戸南（松　戸）
13 鎌ヶ谷二（鎌ヶ谷）
14 光　ヶ　丘（柏）
15 茂　原（茂　原）
16 鎌　ヶ　谷（鎌ヶ谷）
17 銚　子　五（銚　子）
18 松　戸　一（松　戸）
19 柏（柏）
20 妙　典（市　川）
21 下　総（成　田）
22 嶺　南（南房総）
23 根　木　内（松　戸）
24 大　原（いすみ）
25 豊　四　季（柏）
26 横　芝（横芝光）
27 松　戸　五（松　戸）
28 習志野五（習志野）
29 松　葉（柏）
30 勝　浦（勝　浦）
湖　北　台（我孫子）31
野　田　一（野　田）32
花　園（千　葉）33
市　川　一（市　川）34
柏　三（柏）35
六　実（松　戸）36
坪　井（船　橋）37
逆　井（柏）38
房　南（館　山）39
習志野四（習志野）40
松　戸　六（松　戸）41
大津ヶ丘（柏）42
富　山（南房総）43
菊　間（市　原）44
金　ヶ　作（松　戸）45
学館浦安（浦　安）46
鎌ヶ谷五（鎌ヶ谷）47
八　街　南（八　街）48
野田南部（野　田）49
干　潟（旭）50
松　戸　三（松　戸）51
我　孫　子（我孫子）52
柏　二（柏）53
千城台南（千　葉）54
西　原（柏）55
旭　町（松　戸）56
茂　原　南（茂　原）57
七　林（船　橋）58
市　川（市　川）59
松　戸　二（松　戸）60